Инструкция **по установке** поршневых колец

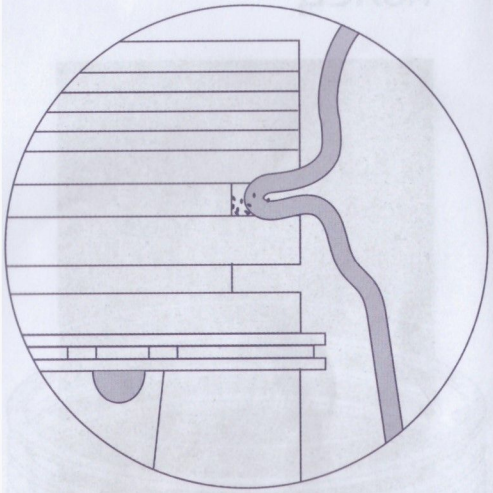

1

Убедиться в чистоте канавок под поршневые кольца, при необходимости протереть канавки, используя безворсовую ткань.

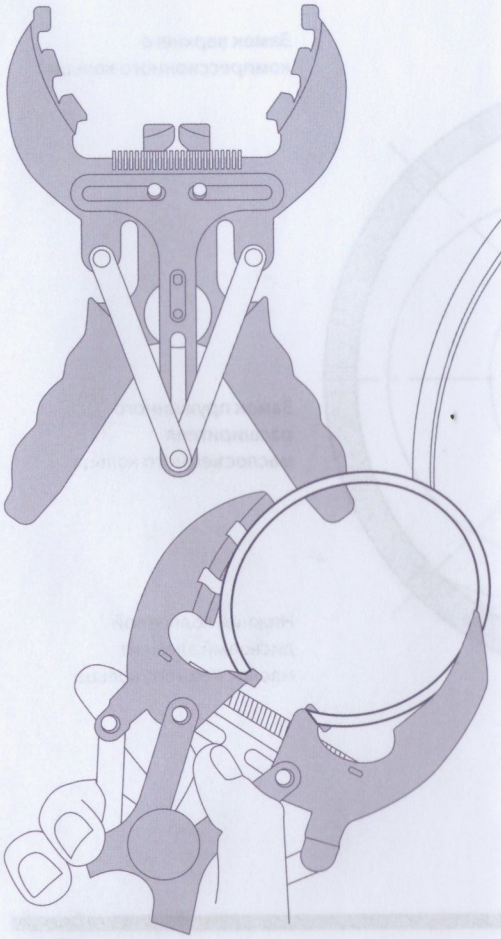

2

Используя приспособление, надеть поршневые кольца на поршень, начиная со стороны камеры сгорания, в последовательности:

a. Маслосъёмное кольцо.

b. Нижнее компрессионное кольцо.

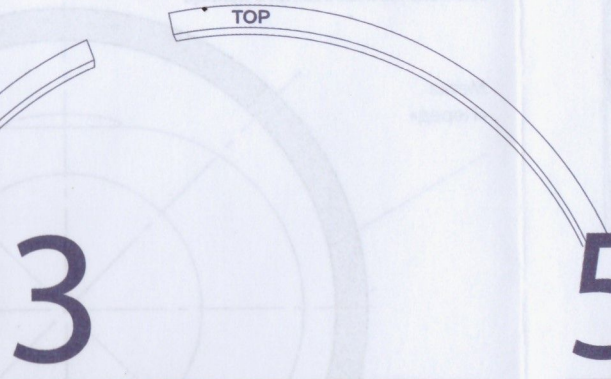

3

При монтаже, поршневые кольца ориентировать маркировкой «TOP», «Верх», логотипом предприятия-изготовителя в сторону камеры сгорания.

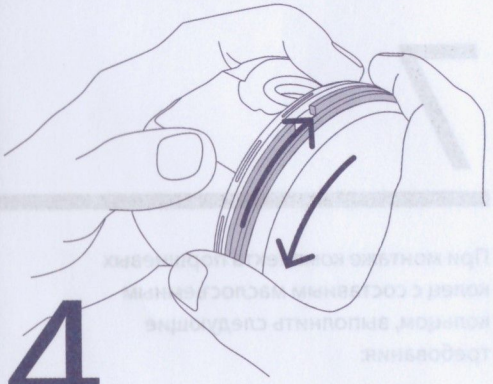

4

Убедиться, что кольца свободно перемещаются в канавках.

5

Категорически запрещено монтировать поршневые кольца способом, показанным на рисунке.

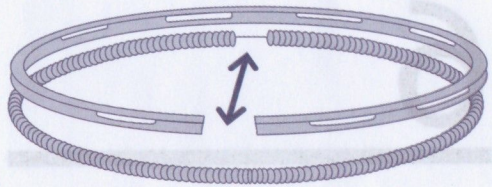

6

При монтаже комплекта поршневых колец с коробчатым маслосъёмным кольцом выполнить следующие требования:

a. Замок пружинного расширителя расположить строго напротив замка

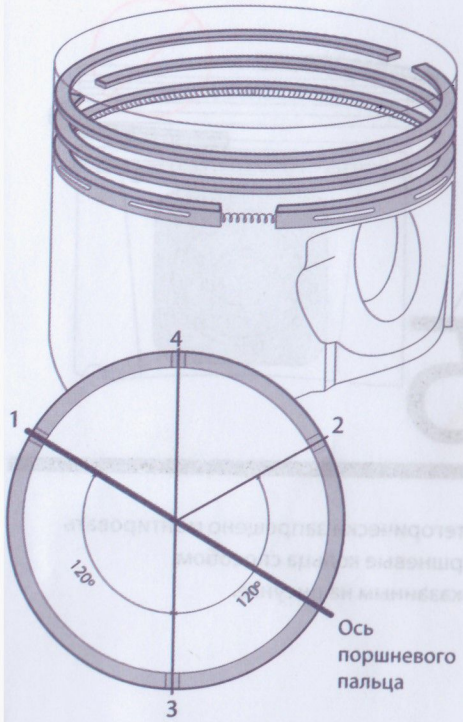

6

b. Замки верхнего и нижнего компрессионных колец сместить на 120° относительно замка маслосъемного кольца в противоположные стороны.

. Замок первого компрессионного кольца
. Замок второго компрессионного кольца
. Замок коробчатого маслосъёмного кольца
. Замок расширителя маслосъёмного кольца

7

При монтаже комплекта поршневых колец с составным маслосъемным кольцом, выполнить следующие требования:

a. Замки компрессионных колец сместить на 180° относительно друг друга.
b. Замки кольцевых дисковых элементов составного маслосъемного кольца сместить на 180° относительно друг друга и на угол 90° к замкам компрессионных колец.
c. Замок пружинного расширителя составного маслосъемного кольца сместить на угол 45° относительно одного из кольцевых дисковых элементов составного маслосъемного кольца.

12046

ЗМЗ ЗАВОЛЖСКИЙ МОТОРНЫЙ ЗАВОД
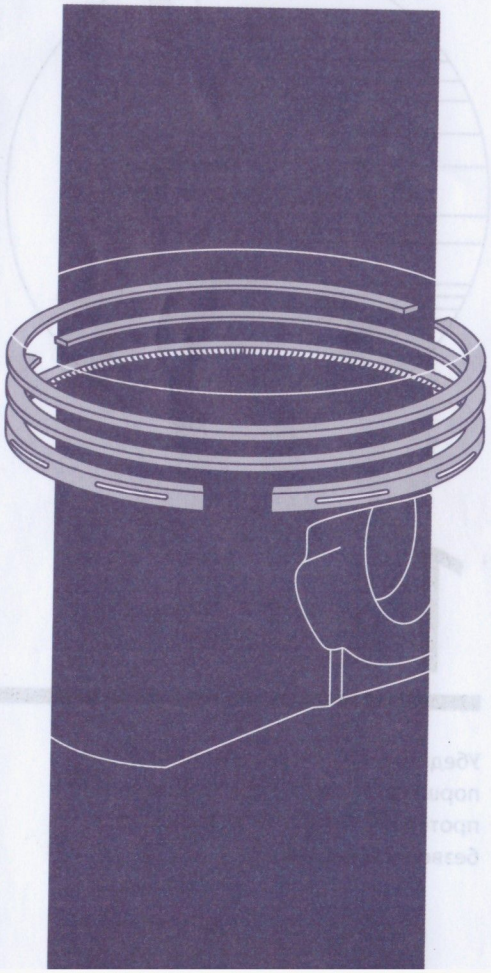
Инструкция по установке поршневых колец